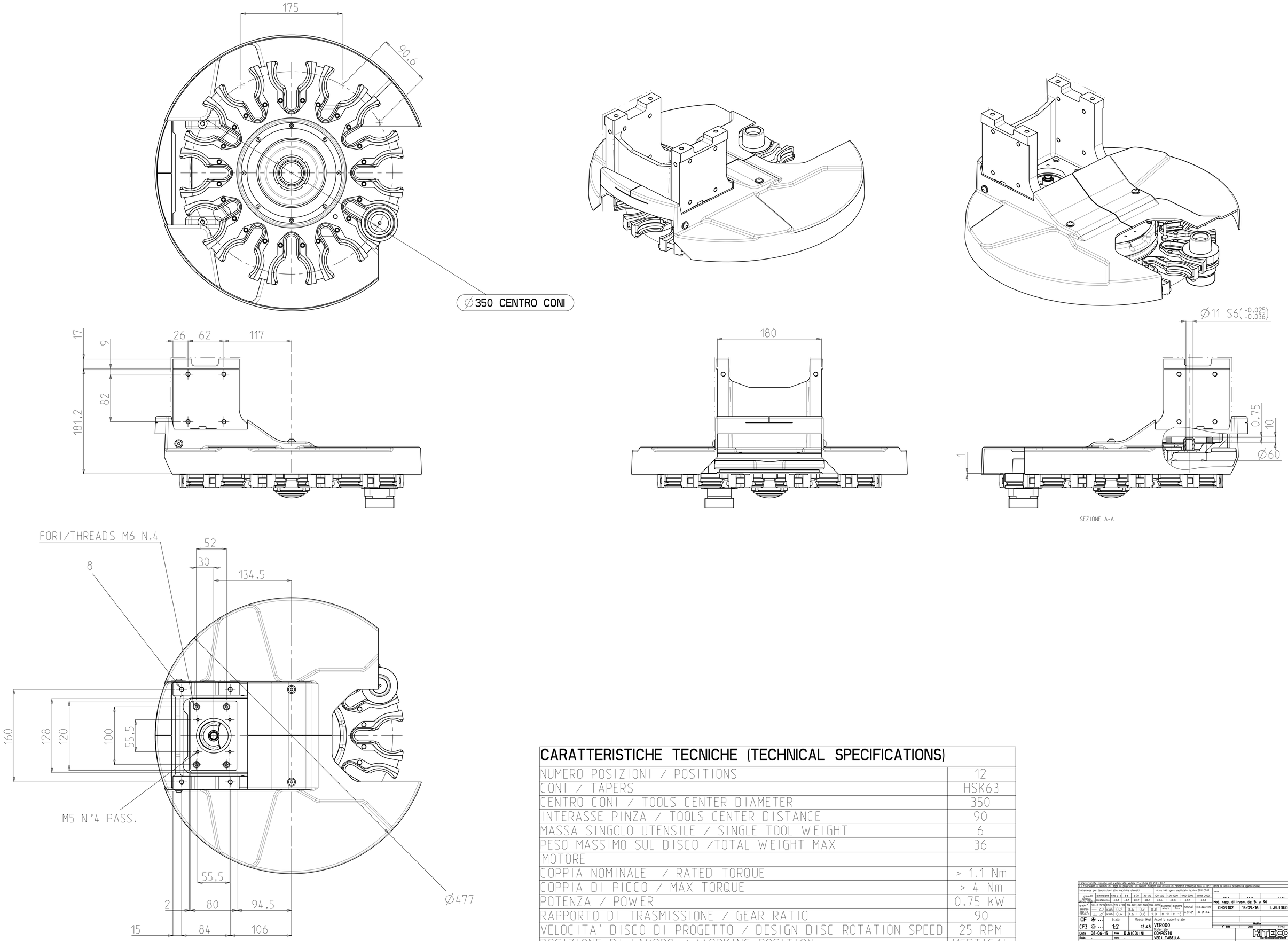


| CARATTERISTICHE TECNICHE (TECHNICAL SPECIFICATIONS) | |
|---|---|
| NUMERO POSIZIONI / POSITIONS | 12 |
| CONI / TAPERS | HSK63 |
| CENTRO CONI / TOOLS CENTER DIAMETER | 350 |
| INTERASSE PINZA / TOOLS CENTER DISTANCE | 90 |
| MASSA SINGOLO UTENSILE / SINGLE TOOL WEIGHT | 6 |
| PESO MASSIMO SUL DISCO /TOTAL WEIGHT MAX | 36 |
| MOTORE | |
| COPPIA NOMINALE / RATED TORQUE | > 1.1 Nm |
| COPPIA DI PICCO / MAX TORQUE | > 4 Nm |
| POTENZA / POWER | 0.75 kW |
| RAPPORTO DI TRASMISSIONE / GEAR RATIO | 90 |
| VELOCITA' DISCO DI PROGETTO / DESIGN DISC ROTATION SPEED | 25 RPM |
| POSIZIONE DI LAVORO / WORKING POSITION | VERTICAL |

Caratteristiche tecniche non evidenziate, vedere Procedura PO 2/03 All.1
Ci riserviamo a termini di legge la proprietà di questo disegno con divieto di renderlo comunque noto a terzi senza la nostra preventiva approvazione

| | | | | | | | | | | | | | | | |
|---|---|---|---|---|---|---|---|---|---|---|---|---|---|---|---|
| tolleranze per lavorazioni alle macchine utensili | | | | | | | | Altre tol. gen. capitolato tecnico SCM C101 | | | | | .... | .... | .... |
| grado m (ISO 9001 UNI EN 22768-1) | dimensione | fino a 3 | 3-6 | 6-30 | 30-120 | 120-400 | 400-1000 | 1000-2000 | oltre 2000 | | | | | | |
| | lavorazione | ±0.1 | ±0.1 | ±0.2 | ±0.3 | ±0.5 | ±0.8 | ±1.2 | ±2.0 | | | | | | |
| grado K (secondo UNI EN 22768-2) | tol. di forma | fino a 100 | 100-300 | 300-1000 | 1000-3000 | diametro albero | diametro foro | sfruttiti | localizzazione | | | | | | |
| | | 0.2 | 0.4 | 0.6 | 0.8 | | | 0.5x45° | ⌖ Ø 0.4 | | | | | | |
| | | 0.4 | 0.6 | 0.8 | 1.0 | h 11 | H 13 | | | | | | | | |

| | | | | | | | |
|---|---|---|---|---|---|---|---|
| CF ... | Scala | Massa (Kg) | Aspetto superficiale | | | | |
| CF3 ... | 1:2 | 12.48 | VER000 | | | | |
| Data 08-06-15 | Firma D.NICOLINI | | Materiale COMPOSTO | | | | |
| Bollo . | Vero . | | VEDI TABELLA | | | | |

| | | | |
|---|---|---|---|
| Mod. rapp. di trasm. da 54 a 90 | | | |
| CN09102 | 13/09/16 | L.GUIDUCCI | |
| N° Bollo | Data | Modifica | Firma |

HITECO

CAMBIO UT RAPID 12 HSK63 D350 - NO MOTOR

N° 29L0253499G